Datenblatt LX 1902

LORO-X DUOSTREAM Hochleistung Kaskadenentwässerung für Dachterrasse

Hauptentwässerung

Freispiegelströmung

Silent

Abfluss:	**3,15 l/s**
Wasserhöhe:	**35 mm**
Eingrifftiefe:	**50**
Nennweite:	**DN 100**
LX-Nummer:	**LX 1902**
Wehrhöhe:	**0 mm**
Haube:	**belüftet**
Fallleitung:	**belüftet**
Fallleitungshöhe:	**min. 2,5 m**
Entwässerung:	**in Grundleitung**
Flanschform:	**Klemmflansch**

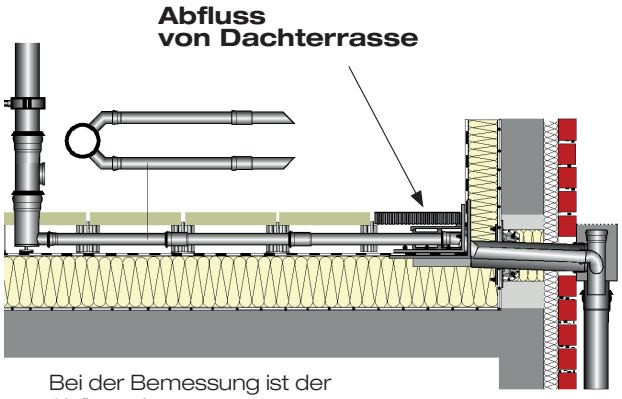

Bei der Bemessung ist der Abfluss des gesamten "STREAM" über alle Geschosse zu berücksichtigen

LX 1902 Stückliste

1 x Art.-Nr. 13541.100X Hochleistung Dachterrasse
1 x Art.-Nr. 13221.DBBX Umlenkformstück Dachterrasse
1 x Art.-Nr. 01401.100X Rohr mit einer Muffe
1 x Art.-Nr. 01401.050X Rohr mit einer Muffe
1 x Art.-Nr. 13073.100X VARIO Kant Schiebeflansch
1 x Art.-Nr. 13428.DBDX Sammelkasten
1 x Art.-Nr. 01111.100X Rohr mit einer Muffe
1 x Art.-Nr. 55154.100X Standrohr mit HSÜ
4 x Art.-Nr. 00911.050X Dichtelemente
4 x Art.-Nr. 00911.100X Dichtelemente
2 x Art.-Nr. 00974.100X Rohrschellen
1 x Art.-Nr. 00986.000X Gleitmittel

hQ - Abflusskurve

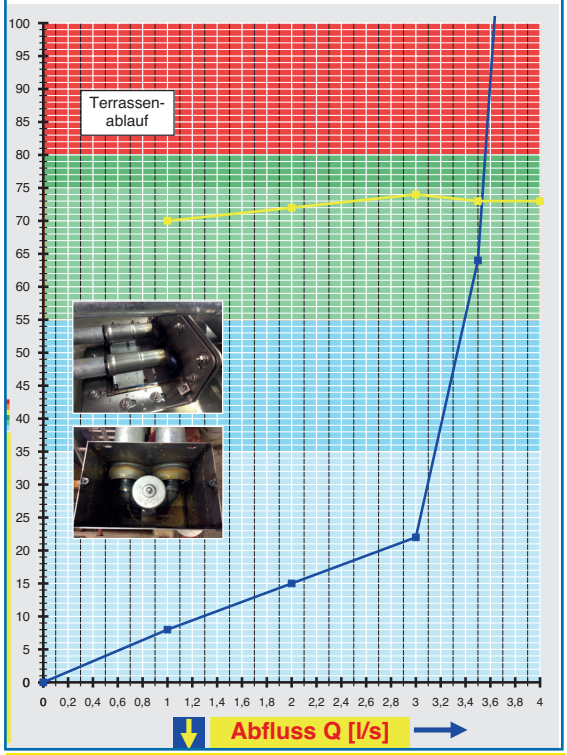

Systemleistung

CAD

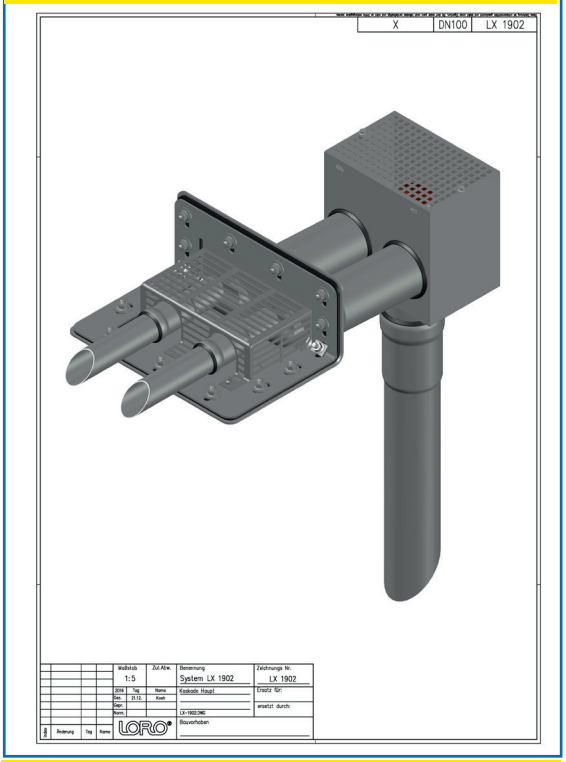

Systemform

Wasserhöhe	mm	10	15	20	25	30	35	40	45	50	55	60	65	70	75	80	85	90	95	100
Abfluss	l/s	1,3	2,0	2,7	3,05	3,1	3,15	3,2	3,3	3,35	3,4	3,45	3,5	-	-	-	-	-	-	-

LORO-X DUOSTREAM Hochleistung Kaskadenentwässerung für Dachterrasse

LX1902-1X

Serie 43

DUOSTREAM Hochleistung

Hauptentwässerung

Entwässerung der Dachterrasse(DN 100)
Durchleitung der oberen Etagen (DN 50)
Ablauf: Art.-Nr. 13541.100X
Gewicht: 13,90 kg

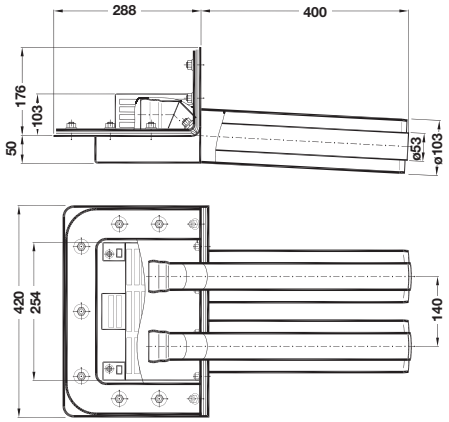

LORO-DUOSTREAM Hochleistung Umlenkung für Dachterasse
von Rohr in Rohr Fallleitung (DN100/50)
in Doppelrohr (DN 50/50) Plattenbelag

Art.-Nr. 13221.DBBX

LORO-X DUOSTREAM Hochleistung Sammelkasten-Dachterrasse
mit Red. Doppelabzweig

Art.-Nr. 13428.DBDX

LORO-X Rohr mit einer Muffe,
Stahl, feuerverzinkt
250 mm lang
Art.-Nr. 01401.050X
Art.-Nr. 01401.100X
1500 mm lang
Art.-Nr. 01111.100X

LORO-X VARIO Kant Schiebeflansch,
aus Edelstahl

Art.-Nr. 13073.100X

LORO-Dichtelemente
Art.-Nr. 00911.050X
Art.-Nr. 00911.100X
LORO-Rohrschellen
Art.-Nr. 00974.100X